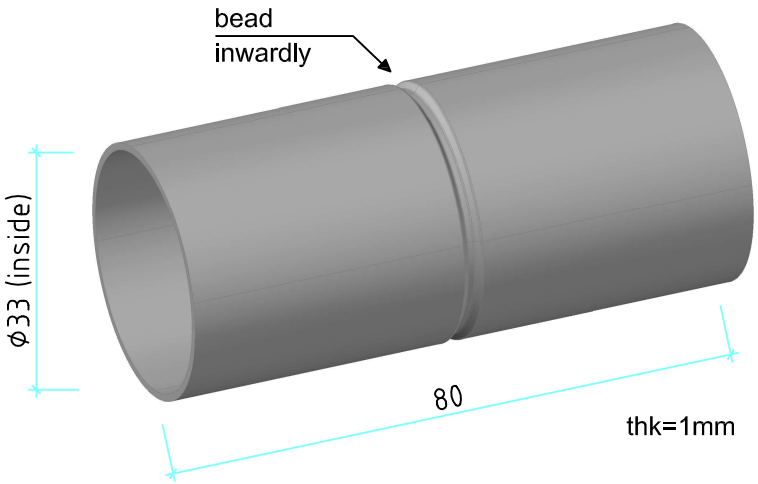

pipe connector outside
scale 1:1

system: RIB ROOF 465			
title: pipe connector outside	accessories	drawn by: Wiesmann	scale: 1:1
	drawing nr.: Z.2.6.07	index: -	date: 26.11.14	format: A4

RIB-ROOF metalldachsysteme
Zambelli RIB-ROOF GmbH & Co. KG
Hans-Sachs-Str. 3+5, D-94569 Stephansposching
Tel. +49 (0)9931 89590-0
Fax +49 (0)9931 89590-49
e-mail: rib-roof@zambelli.de
zambelli

Weitergabe sowie Vervielfältigung dieser Unterlage, Verwertung und Mitteilung ihres Inhaltes ist nicht gestattet soweit nicht schriftlich zugestanden. Verstoß verpflichtet zu Schadenersatz. Alle Rechte, auch für Patenterteilung und GM-Erteilung vorbehalten.

p:\zd-zentrale dienste\drawings\tid\regeldetails\regeldetails en\z. accessories\rib-roof 465\z.2.6 snow guard system\z.2.6.07 pipe connector outside 465.dwg