p:\zd-zentrale dienste\drawings\tid\regeldetails\regeldetails en\z. accessories\rib-roof speed 500\z.1.6 snow guard system\z.1.6.06-n _ snow guard pipe with groove 32mm _500.dwg

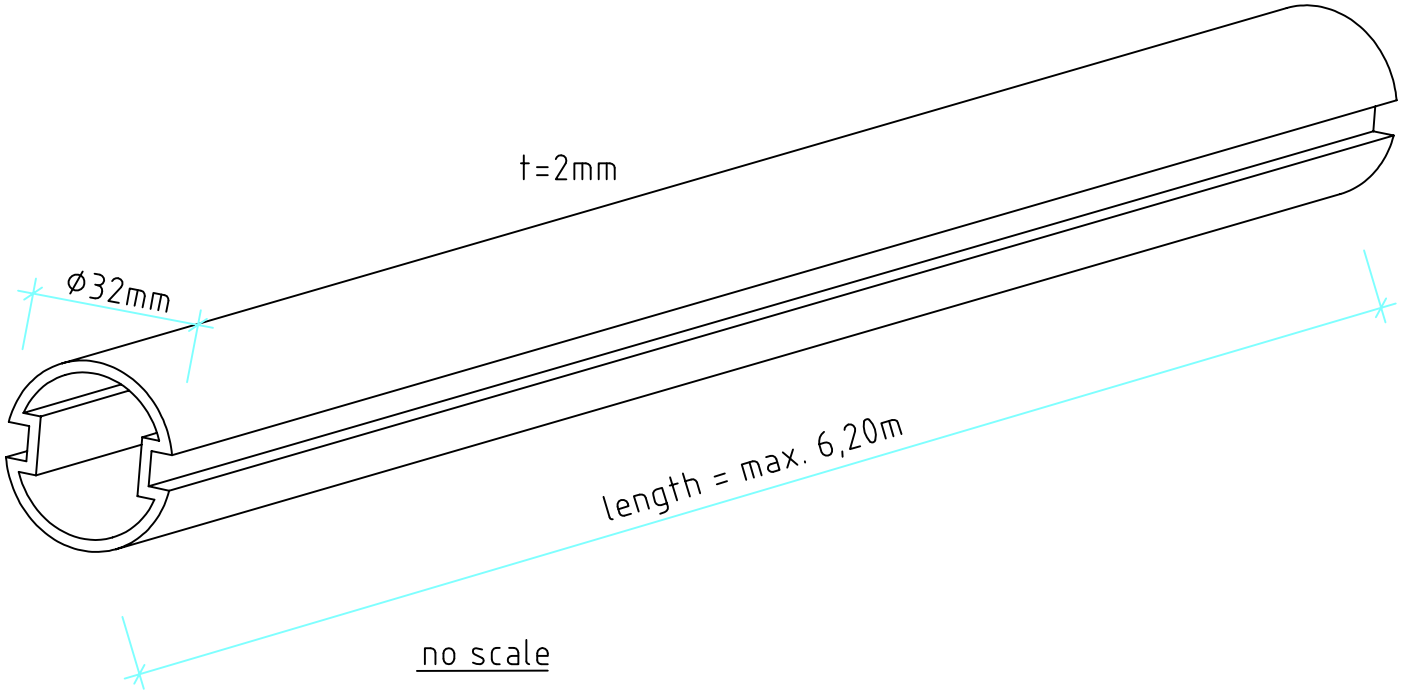

no scale

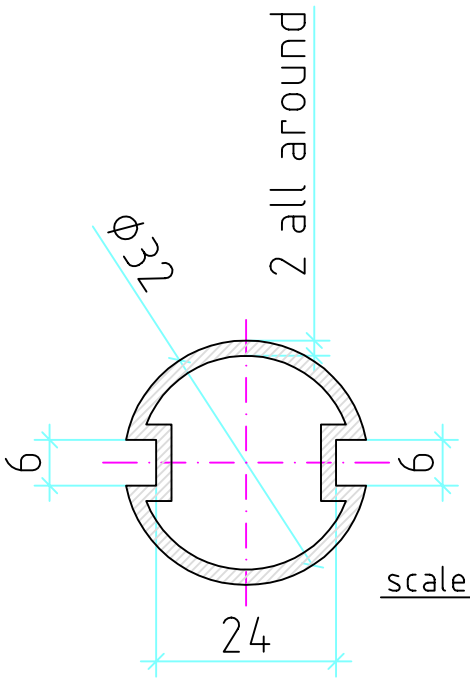

scale 1:1

system RIB ROOF Speed 500			
title snow guard pipe Ø32 with nut	system accessories	drawn by I.K.	scale 1:1
	drawing nr. Z.1.6.06	index -	date 23.09.14	format A4

RIB-ROOF metalldachsysteme

Zambelli RIB-ROOF GmbH & Co. KG
Hans-Sachs-Str. 3+5, D-94569 Stephansposching
Tel. +49 (0)9931 89590-0
Fax +49 (0)9931 89590-49
e-mail: rib-roof@zambelli.de

zambelli

Weitergabe sowie Vervielfältigung dieser Unterlage, Verwertung und Mitteilung ihres Inhaltes ist nicht gestattet soweit nicht schriftlich zugestanden. Verstoß verpflichtet zu Schadenersatz. Alle Rechte, auch für Patenterteilung und GM-Erteilung vorbehalten.